Ambos mostradores realizados mediante subestructura de tableros DM 40mm barnizados mate y apoyos auxiliares en muebles cajoneras conformados también con tableros DM (barnizados mate). Pieza superior de remate de madera maciza de IPE 40mm tratada con aceites y ceras Jensen. De acuerdo a alzados y secciones revestimiento con planchas de metacrilato 6mm con fijación oculta en colores fuertes a elección de la DF.

MOSTRADOR CONTROL ZONA ATENCIÓN AMBULATORIA

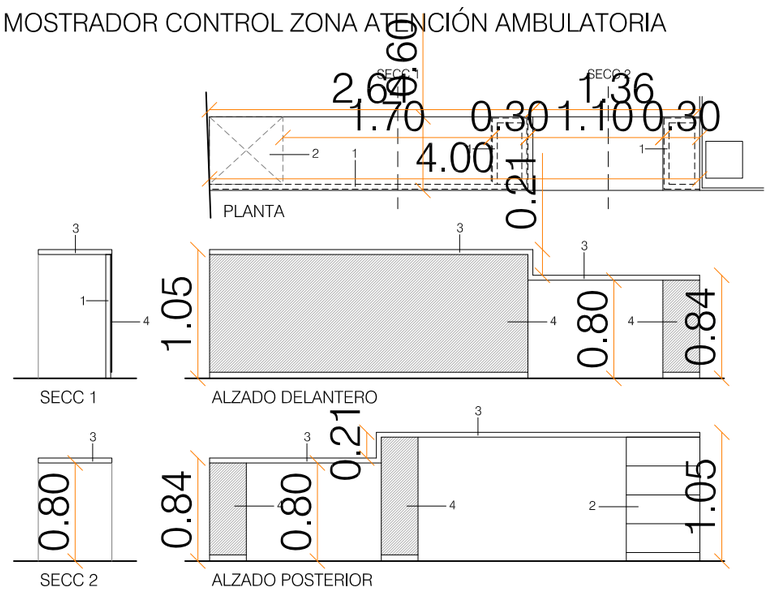

1- Subestructura de apoyos y cierre de mostrador realizada con tablero DM 40mm, barnizado mate.
2- Mueble cajonera realizado en tablero DM, barnizado mate.
3- Pieza superior de mostrador de madera maciza de IPE 40mm tratado con ceras y aceites tipo Jensen.
4- Plancha de metacrilato 6mm en colores fuertes a elección de la DF, colocada mediante fijación oculta .

MOSTRADOR CONTROL ZONA COMÚN

1- Subestructura de apoyos y cierre de mostrador realizada con tablero DM 40mm, barnizado mate.
2- Mueble cajonera realizado en tablero DM, barnizado mate.
3- Pieza superior de mostrador de madera maciza de IPE 40mm tratado con ceras y aceites tipo Jensen.
4- Plancha de metacrilato 6mm en colores fuertes a elección de la DF, colocada mediante fijación oculta .

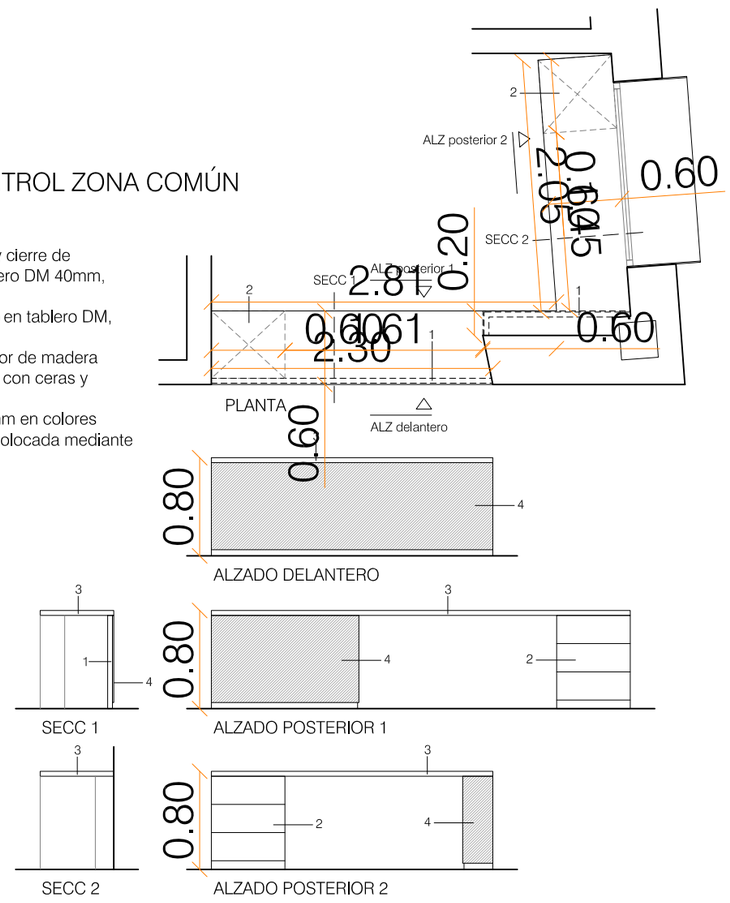

BARANDILLA EXTERIOR ZONA CORTA ESTANCIA

En ambos lados de la rampa de acceso barandilla de acero inoxidable de doble pasamanos, cumpliendo todos los requisitos necesarios para recorridos adaptados de acuerdo a la normativa de accesibilidad. Fijaciones a suelo y paramento realizadas también en acero inoxidable.

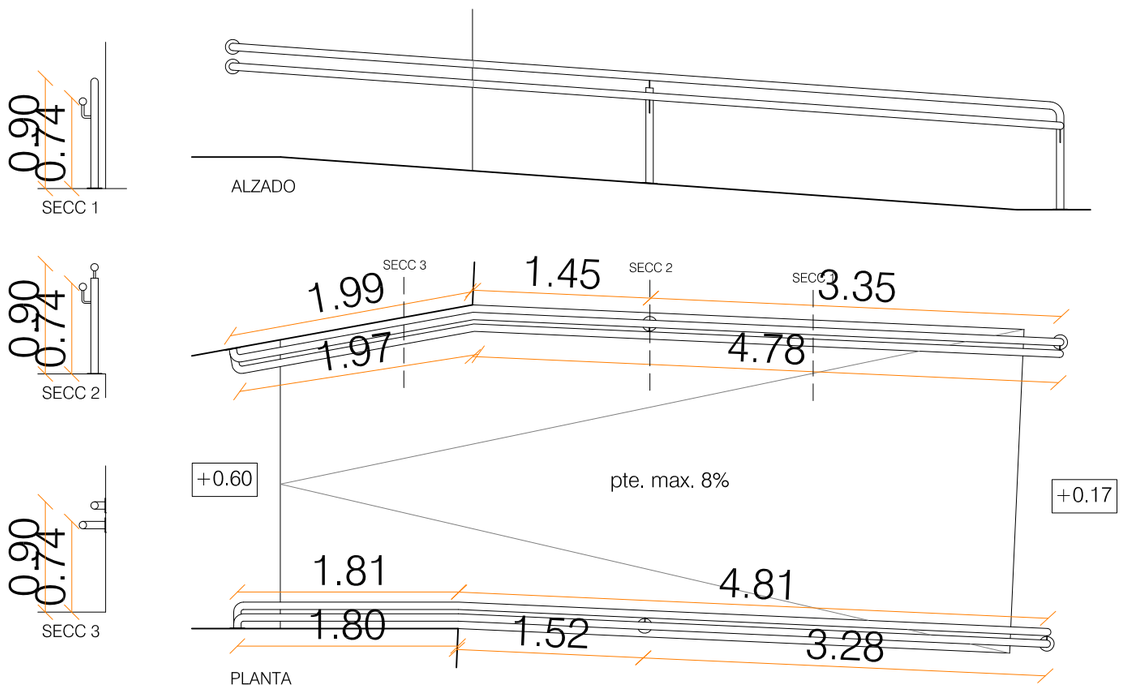

FRENTES DE ARMARIO

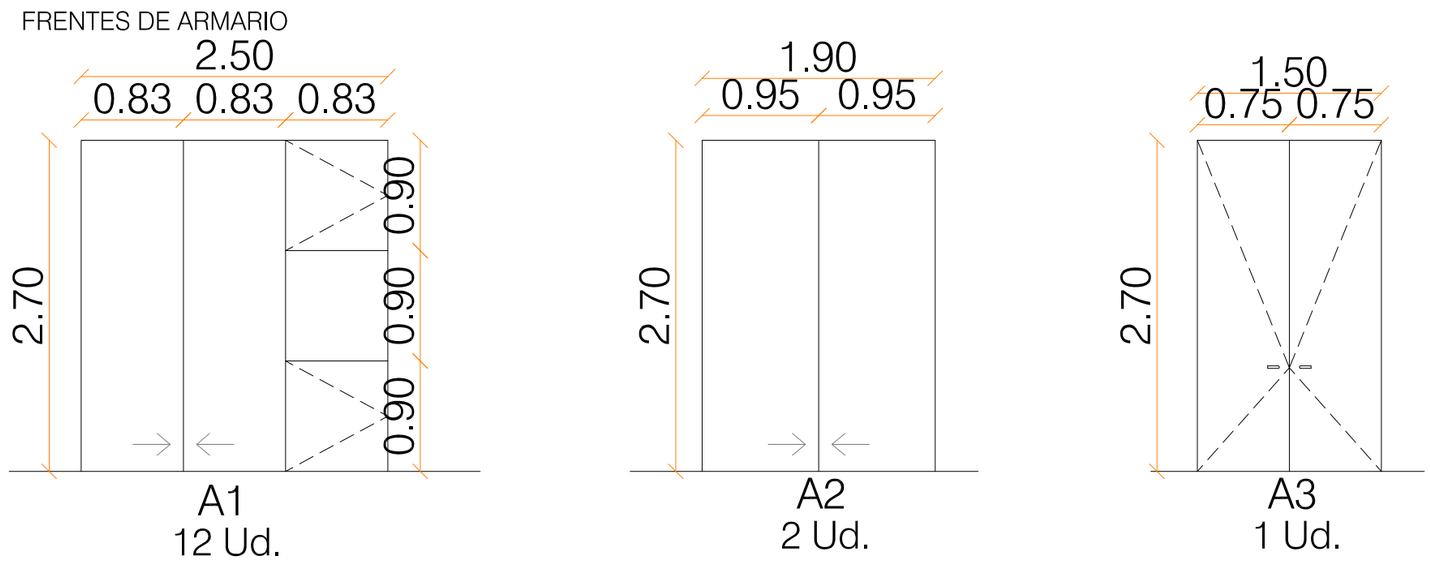

HABITACIONES.- Frentes de armario de 2 puertas correderas,2 abatibles y hueco, realizado con hojas y revestimiento de 20mm de espesor de DM lacado en blanco. Herrajes de acero inoxidable, modelo a decidir por la D.F.

HABITACIONES ADAPTADAS.- Frentes de armario de 2 puertas correderas realizadas con hojas macizas de 20mm de espesor de DM lacado en blanco. Herrajes de acero inoxidable, modelo a decidir por la D.F.

ARMARIO ELECTRICIDAD.- Armario para alojamiento de los cuadros eléctricos.

Proyecto reformado del P. Ejecución

CASA DE LA MUJER Y DEL MENOR EN BADAJOZ

19 DETALLES CARPINTERÍA

ESCALA: 1/50

PROMOTOR: Instituto de la Mujer de Extremadura

ARQUITECTO: BEATRIZ CÁCERES MARZAL.

JULIO 2016